B97-98
2xR30

PLANTA
ESC 1:25

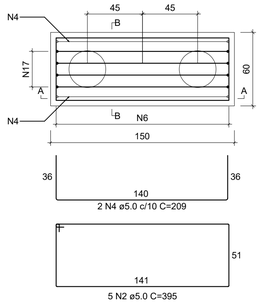

CORTE A-A
ESC 1:25

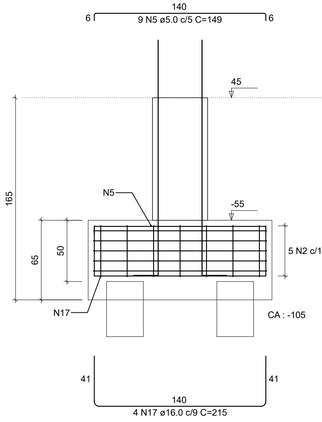

CORTE B-B
ESC 1:25

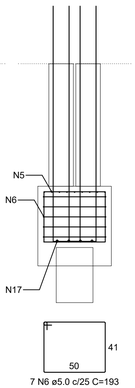

P97=P98

BALDRAME - L1

SEÇÃO
ESC 1:20

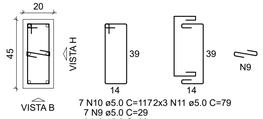

7 N10 ø5.0 C=1172x3 N11 ø5.0 C=79
7 N9 ø5.0 C=29
3 N9 ø5.0 C=29

VISTA H
ESC 1:25

VISTA B
ESC 1:25

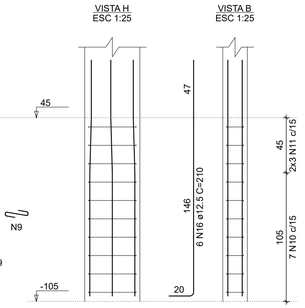

P99=P100

BALDRAME - L1

SEÇÃO
ESC 1:20

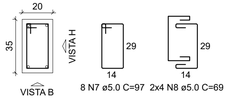

8 N7 ø5.0 C=97 2x4 N8 ø5.0 C=69

VISTA H
ESC 1:25

VISTA B
ESC 1:25

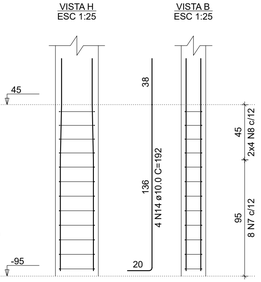

B88-89
2xR30

PLANTA
ESC 1:25

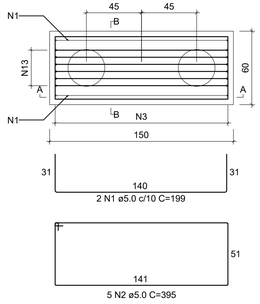

CORTE A-A
ESC 1:25

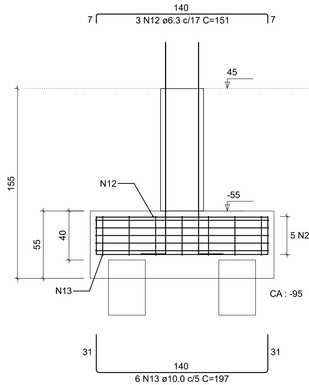

CORTE B-B
ESC 1:25

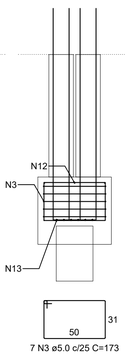

RELAÇÃO DO AÇO

B88-89 2xP88 | B97-98 2xP97 | B99-100 2xP99

AÇO	N	DIAM (mm)	QUANT	C.UNIT (cm)	C.TOTAL (cm)
CA60	1	5.0	4	199	796
	2	5.0	15	395	5925
	3	5.0	14	173	2422
	4	5.0	2	209	418
	5	5.0	14	149	2086
	6	5.0	7	193	1351
	7	5.0	34	97	3298
	8	5.0	28	69	1932
	9	5.0	20	29	580
	10	5.0	14	117	1638
	11	5.0	12	79	948
CA50	12	6.3	3	151	453
	13	10.0	6	197	1182
	14	10.0	16	192	3072
	15	12.5	4	196	784
	16	12.5	12	210	2520
	17	16.0	4	215	860

RESUMO DO AÇO

AÇO	DIAM (mm)	C.TOTAL (m)	PESO + 10% (kg)
CA50	6.3	4.5	1.2
	10.0	42.5	28.9
	12.5	33	35
	16.0	8.6	14.9
CA60	5.0	213.9	36.3

PESO TOTAL (kg)	
CA50	80
CA60	36.3

Volume de concreto (C-25) = 2.17 m³
Área de forma = 17.41 m²

B99-100
2xR30

PLANTA
ESC 1:25

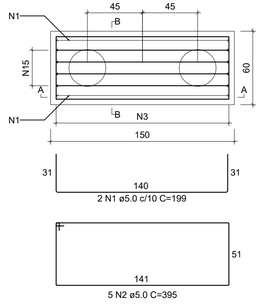

CORTE A-A
ESC 1:25

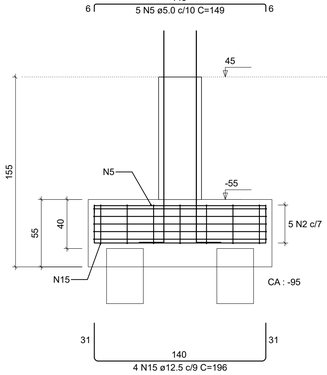

CORTE B-B
ESC 1:25

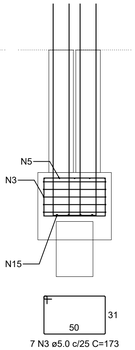

P88=P89

BALDRAME - L1

SEÇÃO
ESC 1:20

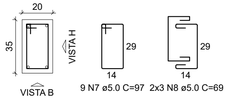

9 N7 ø5.0 C=97 2x3 N8 ø5.0 C=69

VISTA H
ESC 1:25

VISTA B
ESC 1:25

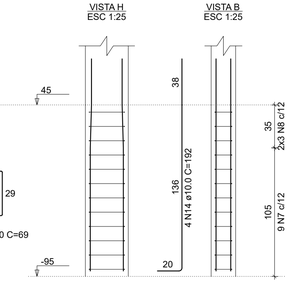

Obs:
01 - Todo espaçamento entre barras deverá ser respeitado;
02 - Cobrimento mínimo para fundações = 3cm / Cobrimento mínimo para demais elementos = 2,5cm;
03 - Todos os elementos de concreto deverão ser adensados de forma mecânizada (mangote), não é admitido adensamento manual;
04 - Prazos para desforma-> Pilares e faces laterais de vigas: 3 dias;
Face inferior de vigas: 14 dias;
Lajes: 21 dias;
Vigas com vãos superiores a 7m: 28 dias;
05 - Em vigas e lajes o processo de desforma deverá ocorrer do centro para as extremidades;
06 - Todas as lajes deverão receber uma armadura de distribuição (para combater fissuração superficial) com espaçamento de 25x25, aço 5.0mm;
07 - Toda laje deverá receber cura hidráulica por no mínimo 07 dias;

Aprovações

REALIZE
ARQUITETURA E ENGENHARIA

Contato
48 35270090
realize_eng@hotmail.com
realize_arq@hotmail.com

Responsável Técnico
Rafael Nuernberg
CREA - SC 129.640-7
Suéllen M. Costa Palmas
CAU - SC: A69267-0
EMPRESA = CREA - SC 136340-7

Projeto Educacional

Endereço : Rua Antônio Manoel Rocha, Espigão Grande - Maracajá / SC

Projeto Estrutural - Bloco Sul

Fundação;

Realize Arquitetura e Engenharia
CREA-SC 136.340-4

Prefeitura Municipal de Maracajá
CNPJ nº 82.915.026/0001-24

Escala	Data	ÁREA	Prancha
Indicada	10 . 11 . 2021	513,76m²	6/19